SCHEMAT WĘZŁÓW

Uwagi do połączeń kołnierzowych

stosować śruby ze stali nierdzewnej.

WĘZEŁ W1

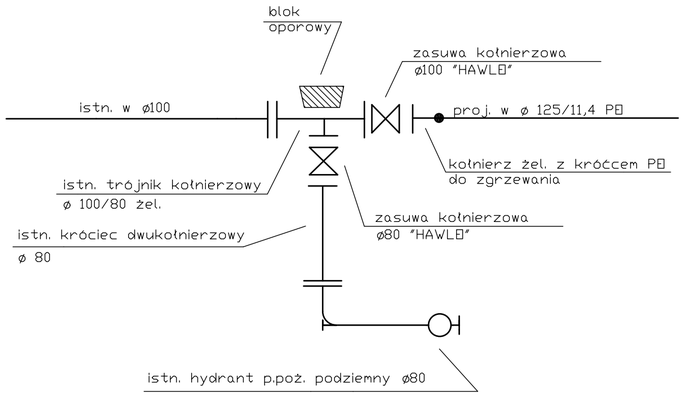

WĘZEŁ W2 W3

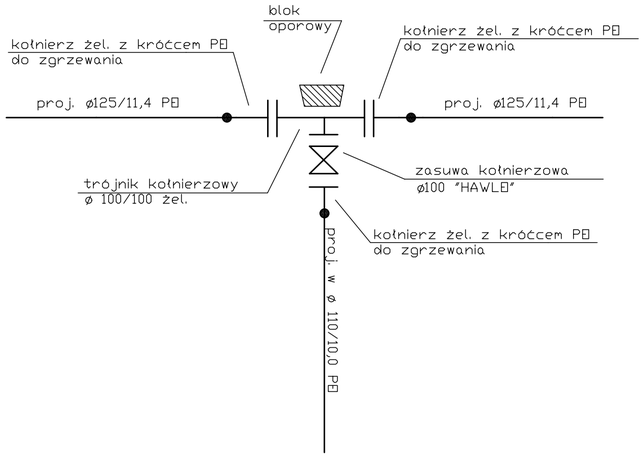

WĘZEŁ HP2 HP3

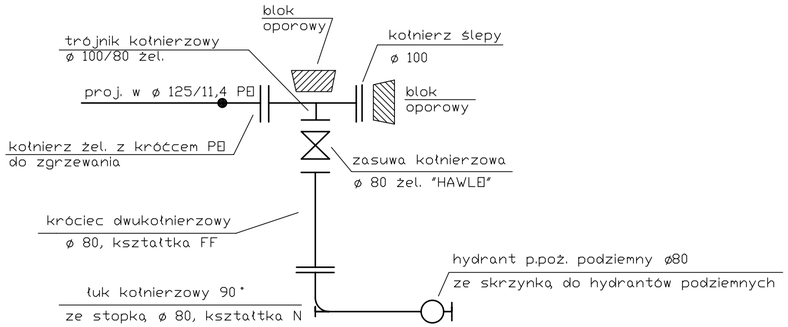

WĘZEŁ W4

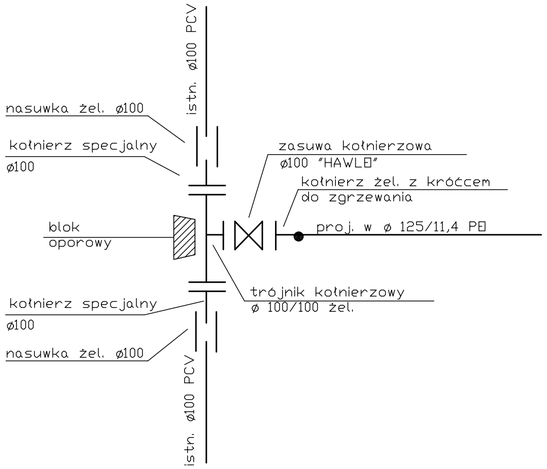

WĘZEŁ HP1 HP4

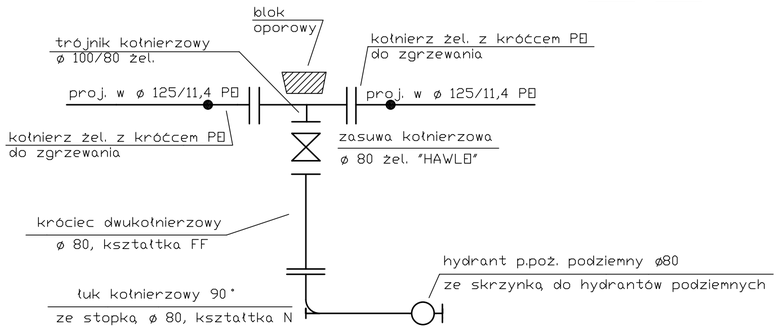

Projektowany	przyłącze wodociągowe do budynku przedszkola przy ul. Chopina 8 w Grodzisku Mazowieckim		
Operacyjny	Schemat węzłów		
Tytuł			
Adres	GRODZISK MAZOWIECKI, UL. CHOPINA 8		
Inwestor	GMINA GRODZISK MAZOWIECKI SIEĆ KANALIZACYJNA Sp. z o.o. ul. Kościelna 4 05-825 Grodzisk Mazowiecki tel. (0-22) 755 49 00		
Opinia			
	BIURO USŁUGOWO-HANDLOWE "MOD-BUD" S.C.		